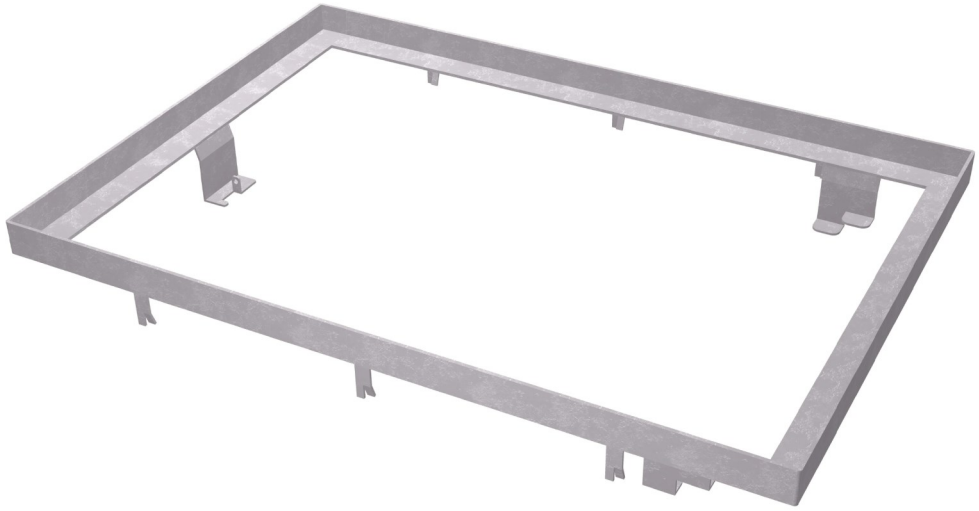

CADRE EP 120

PGRCEP0068

Fabriqué en France

FICHE PRODUIT

CARACTÉRISTIQUES

Cadre pour éclairage public
Type de fixation: **scellement**
Poids: **26kg**
Dimension hors-tout: **1316x916x170**
Cornière de L60x6
Trou sur patte à cadenas Ø10
6 pattes de scellement 60x25x5

MATIÈRE ET FINITION

Acier S235JR
Galvanisation à chaud selon norme NF EN ISO 1461

OPTIONS

Grille à éclairage public 1200: réf PGRCEP0142
Tampon 902x650 B125: réf PGRCEP0238
Tampon 602x650 C250: réf PGRCEP0239

DIMENSIONS

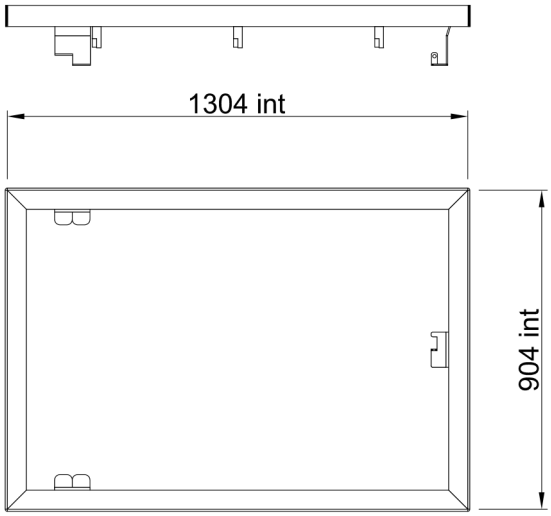

Photos et plans non contractuels

Frameto Métallerie

Frameto Z.I. Rue de Bellevue B.P. 30022 14 651 CARPIQUET Cedex http:/www.frameto.fr/ Téléphone 02 31 75 23 80 Mail: info@frameto.fr

ENSEMBLES DE FERMETURE

POUR CHAMBRES DE TIRAGE ECLAIRAGE PUBLIC

Fabriqué en France

FICHE PRODUIT

Type de chambre	CADRE pour ensemble			GRILLES pour ensemble			TAMPONS pour ensemble				
	Référence	Poids [kg]	Dim. Hors-tout pattes excluses L x l	Référence	Poids [kg]	Dim. Hors-tout L x l	Référence	Classe de résistance	Poids [kg]	Dim. Hors-tout L x l	Disposition des tampons
EP 60	PGRCEP0065	14	716 x 716	PGRCEP0143	4	507 x 507	PGRCCT0232	B125	37	700 x 700	
							PGRCCT0233	C250	41	700 x 700	
EP 80	PGRCEP0066	16	916 x 916	PGRCEP0144	6	765 x 765	PGRCCT0234	B125	37	902 x 451	
							PGRCCT0235	C250	46	902 x 451	
EP 100	PGRCEP0067	24	916 x 1116	PGRCEP0141	7	950 x 765	PGRCCT0236	B125	40	902 x 550	
							PGRCCT0237	C250	48	902 x 550	
EP 120	PGRCEP0068	26	916 x 1316	PGRCEP0142	9	1140 x 765	PGRCCT0238	B125	44	902 x 650	
							PGRCCT0239	C250	52	602 x 650	

TAMPONS

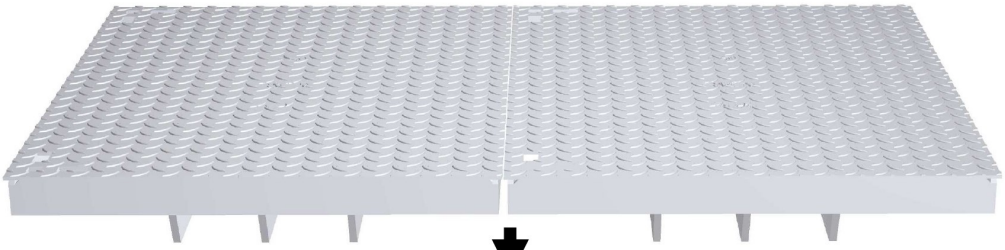

GRILLE

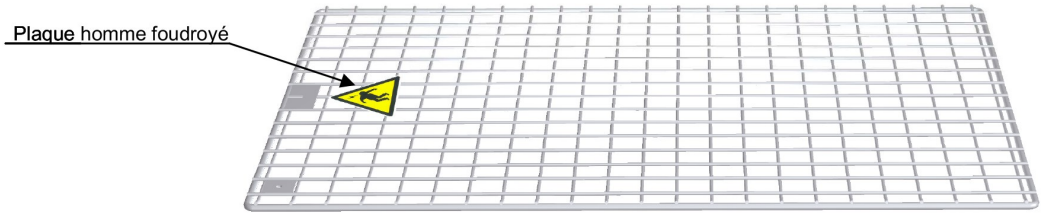

CADRE

Photos et plans non contractuels

Frameto Métallerie

Frameto Z.I. Rue de Bellevue B.P. 30022 14 651 CARPIQUET Cedex http:/www.frameto.fr/ Téléphone 02 31 75 23 80 Mail: info@frameto.fr